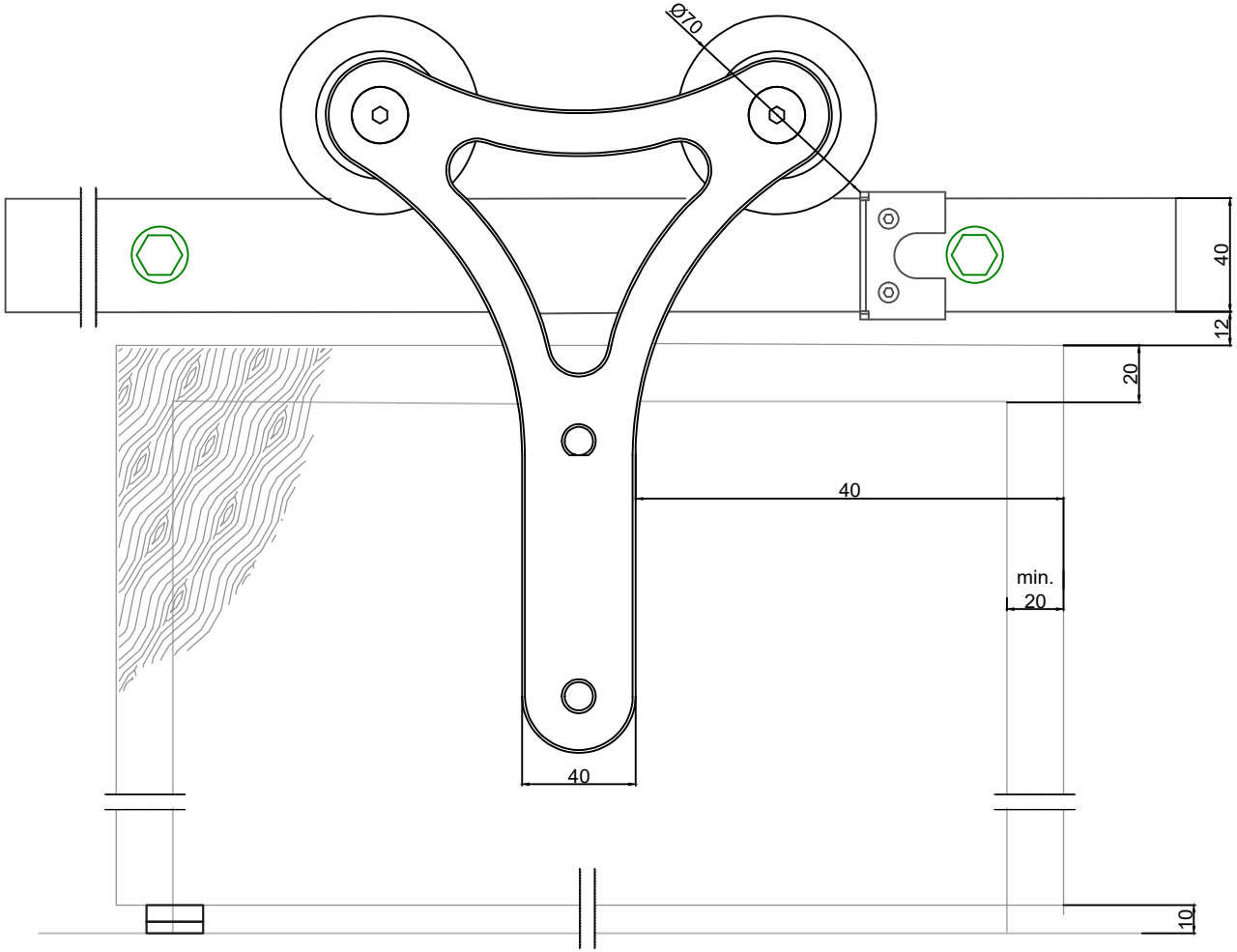

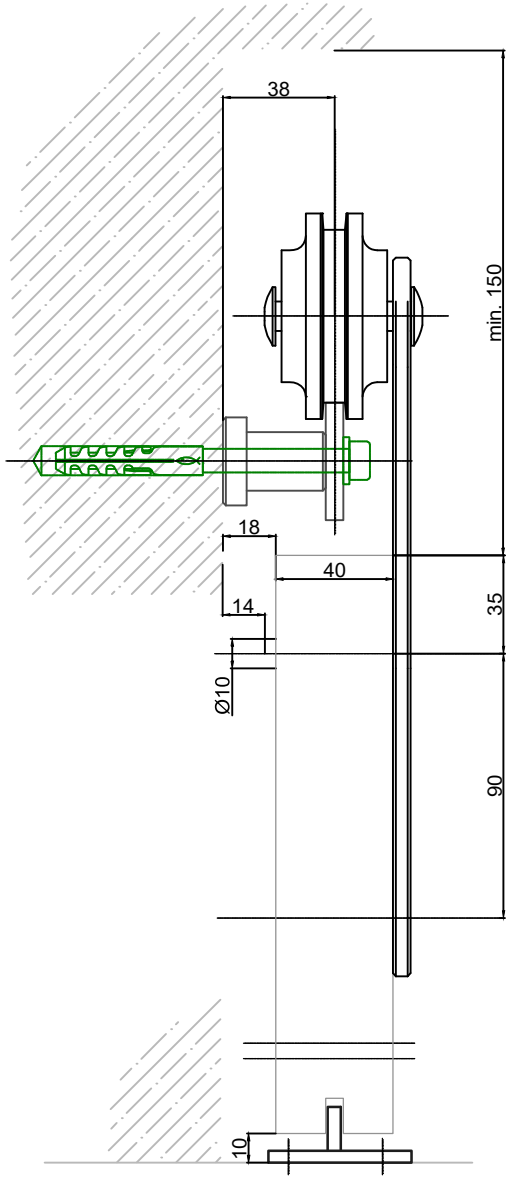

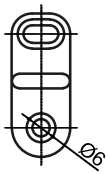

Mogą ulec zmianie bez powiadomienia - subject to change without notice!

Opis:	System drzwi przesuwnych		
Description:	Sliding door system		
Model: model:	Rossa	CAD-scale: 1:1	Data: date: 1/3/2021

Bruzdowa 107m
02-991 Warszawa, Polska
Obsługa Klienta: +48 799 399 390
E-mail: drzwiprzesuwne@reno-reno.pl
Web: www.reno-reno.pl