

przód - vertical

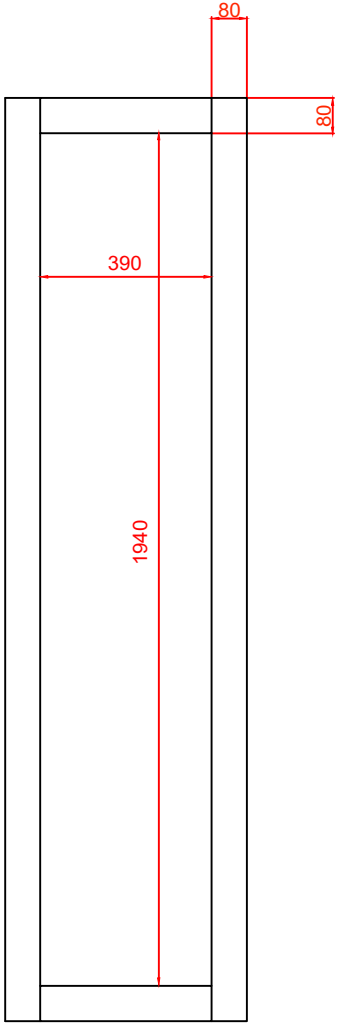

przód - mirror

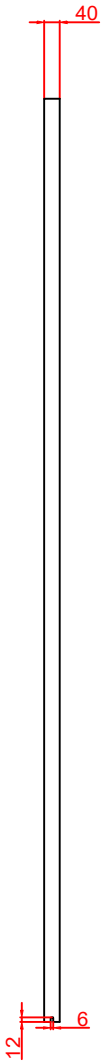

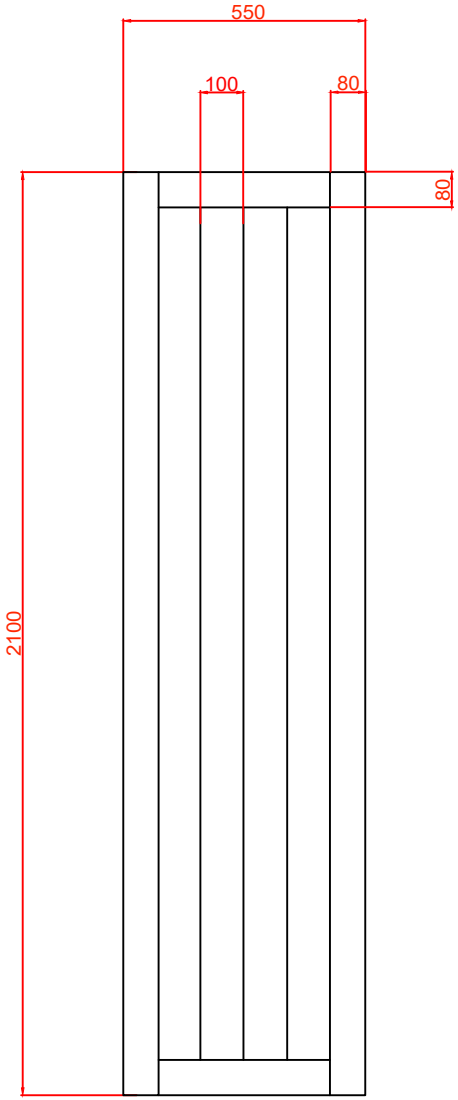

tył

Może ulec zmianie bez powiadomienia.

Opis:	Drzwi przesuwne - wąskie (szerokość <60cm)				
Typ:	Rustic/Barndoor STYLE 2				
Styl	vertical / mirror	Skala CAD:	1:1	data:	1/5/2022

Reno

E-mail: drzwiprzesuwne@reno-reno.pl
Web: www.reno-reno.pl

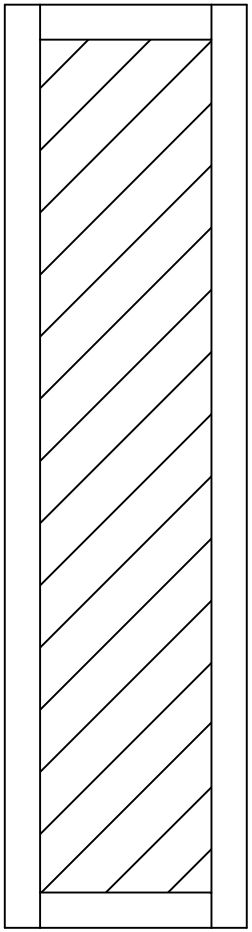

przód - oblic

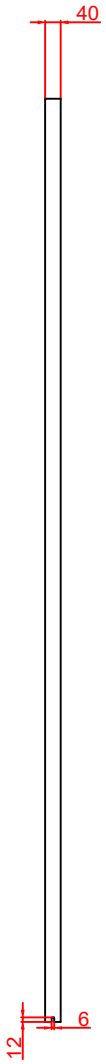

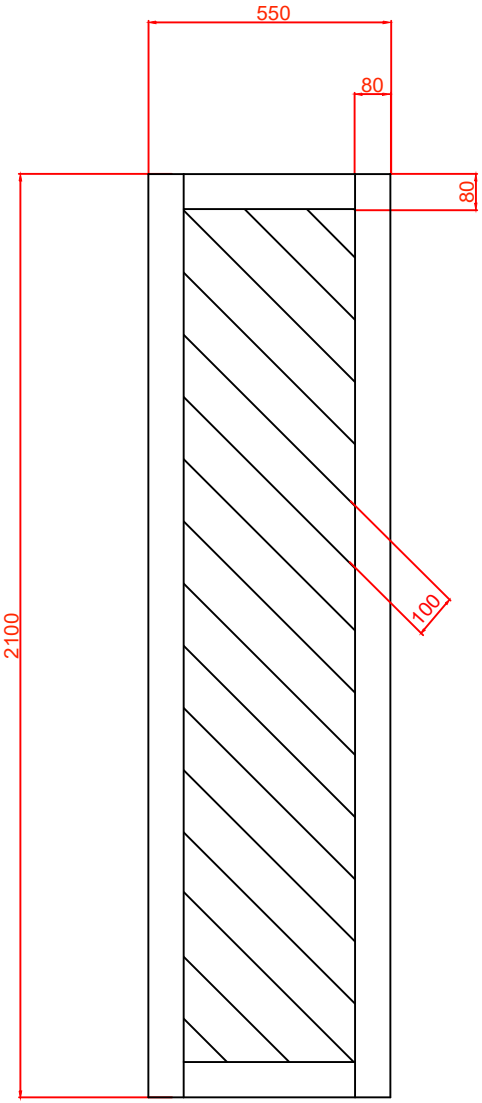

tył-oblic

Może ulec zmianie bez powiadomienia.

Opis:	Drzwi przesuwne - wąskie (szerokość <60cm)				
Typ:	Rustic/Barndoor STYLE 2				
Styl	oblic	Skala CAD:	1:1	data:	1/5/2022

E-mail: drzwiprzesuwne@reno-reno.pl
Web: www.reno-reno.pl