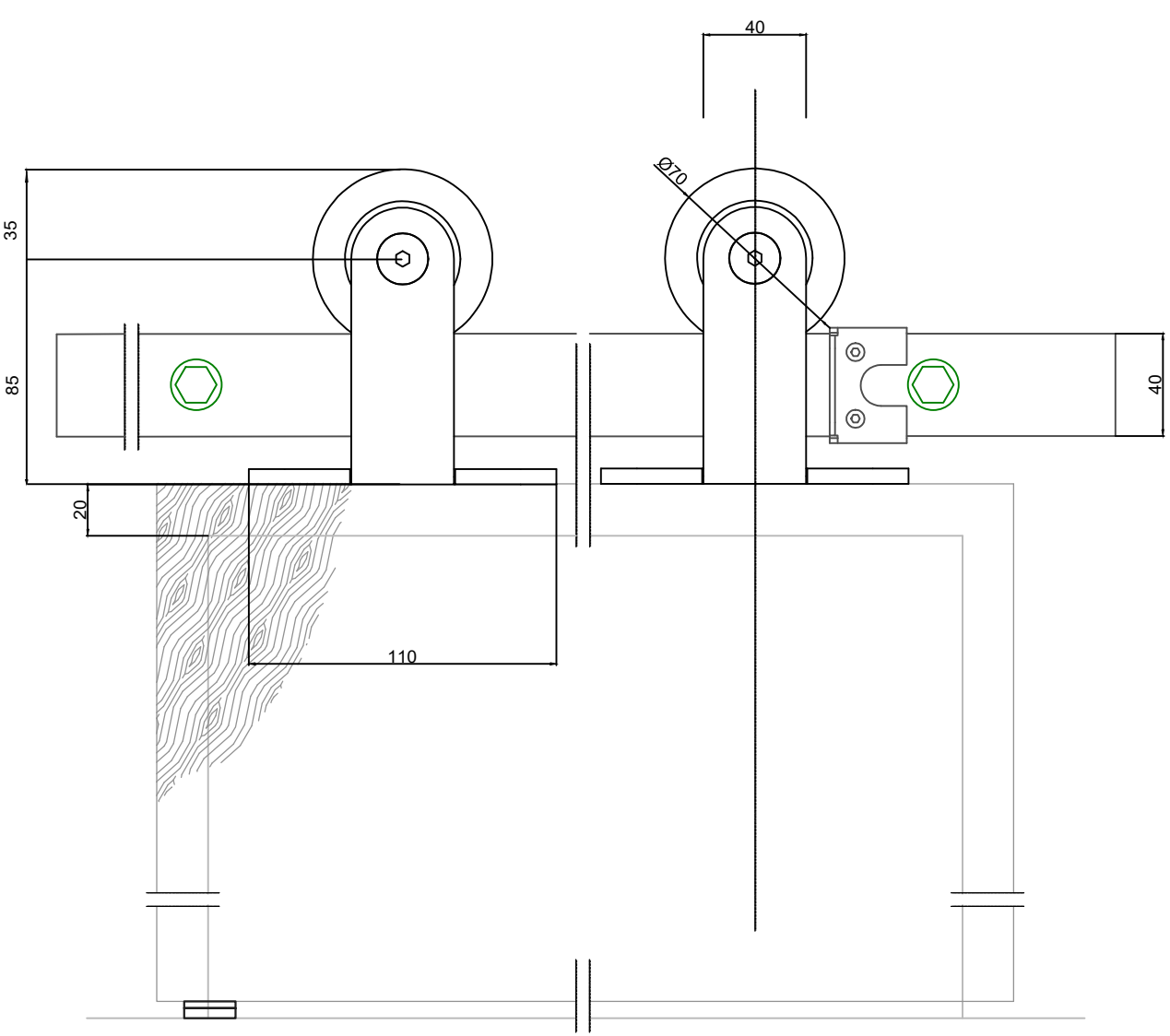

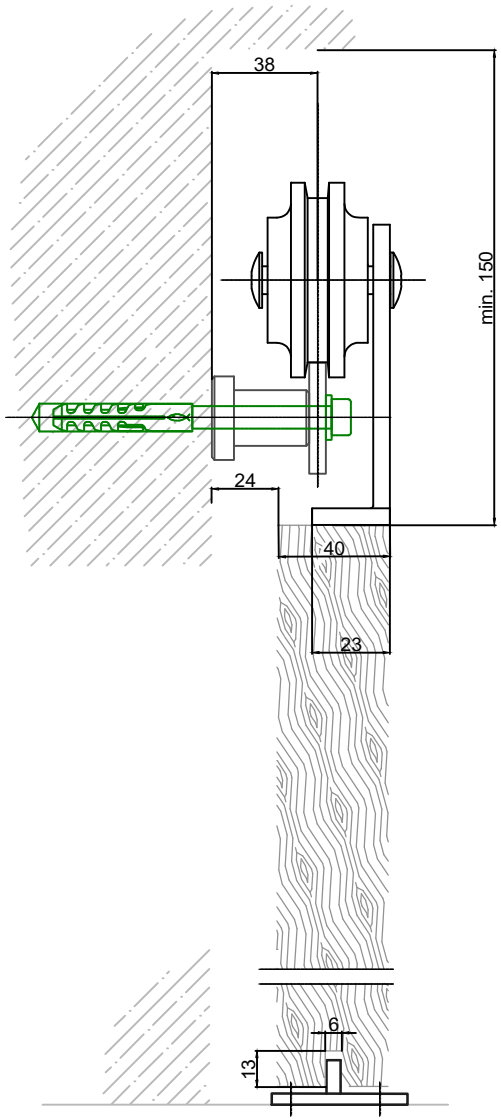

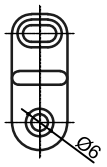

Może ulec zmianie bez powiadomienia.

Opis:	
Opis:	System drzwi przesuwnych
Model: model:	Hamak

Skala CAD: 1:1 data: 1/3/2021

E-mail: drzwiprzesuwne@reno-reno.pl
Web: www.reno-reno.pl