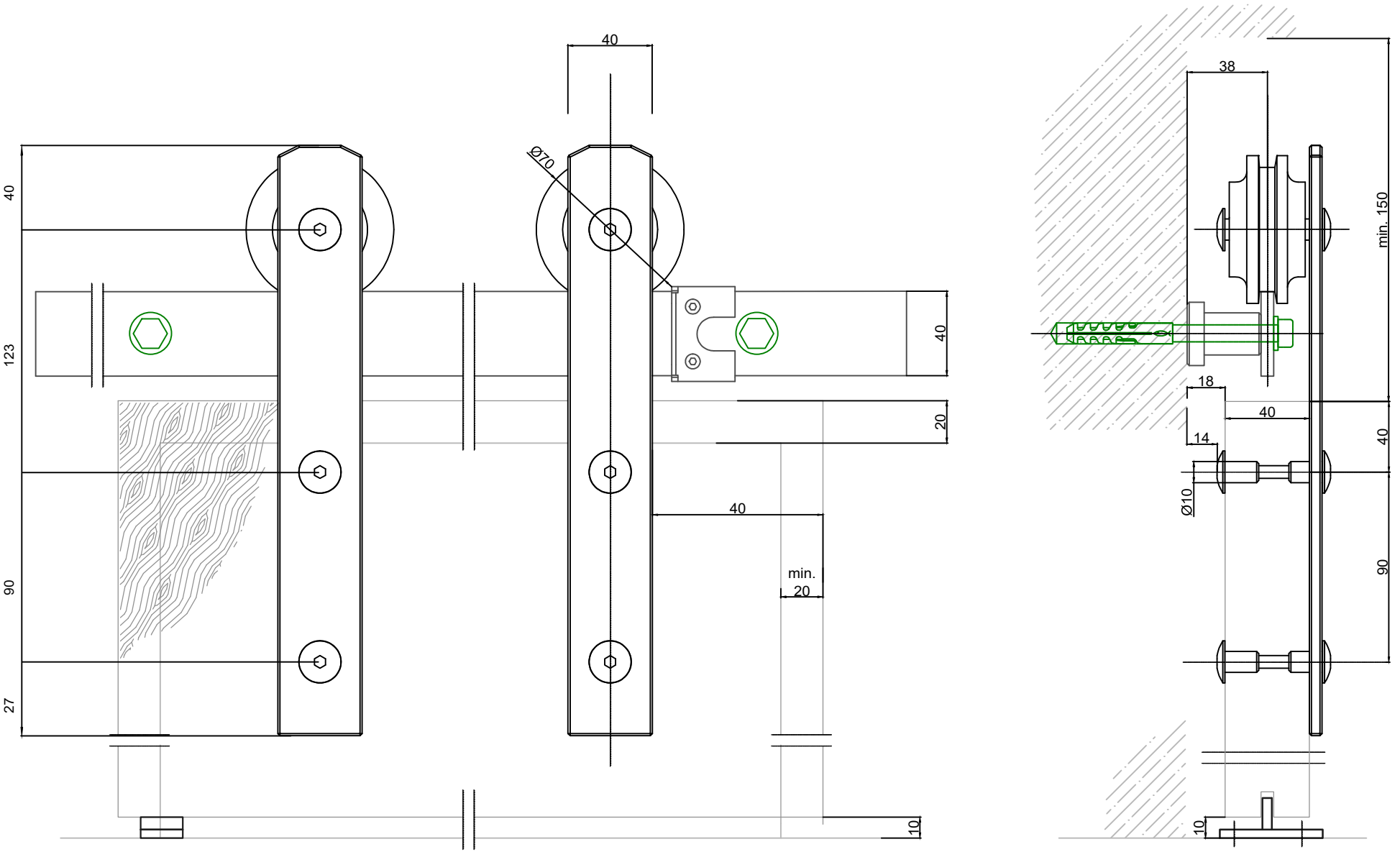


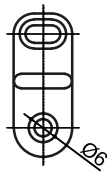


Możliwe zmianie bez powiadomienia.

| | | | | | |
|---|---|---|---|---|---|
| Opis: | | | | | |
| Opis: | System drzwi przesuwnych | | | | |
| Model: model: | Simple | Skala CAD: | 1:1 | data: | 1/3/2021 |

Reno

E-mail: drzwiprzesuwne@reno-reno.pl
Web: www.reno-reno.pl