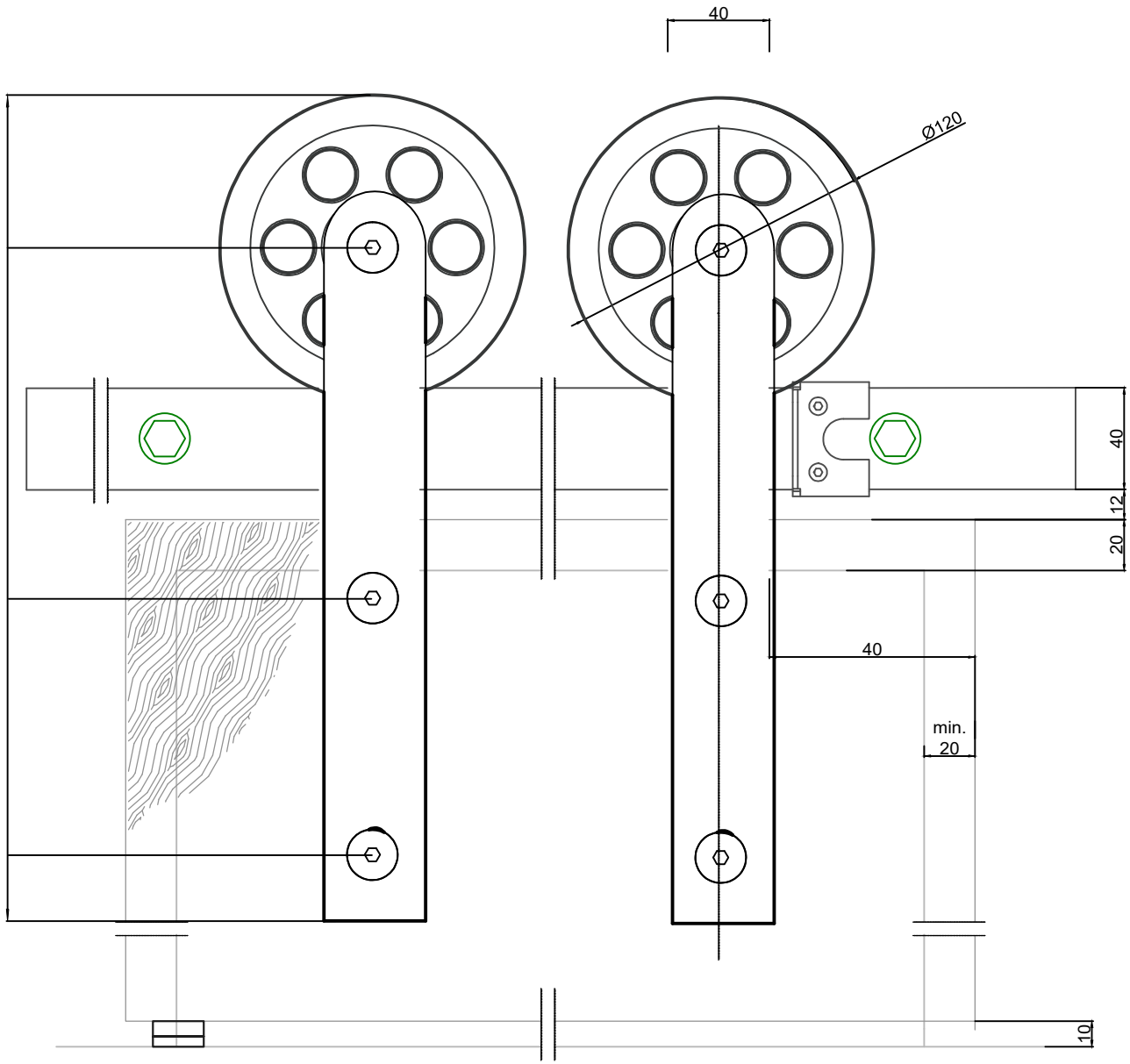

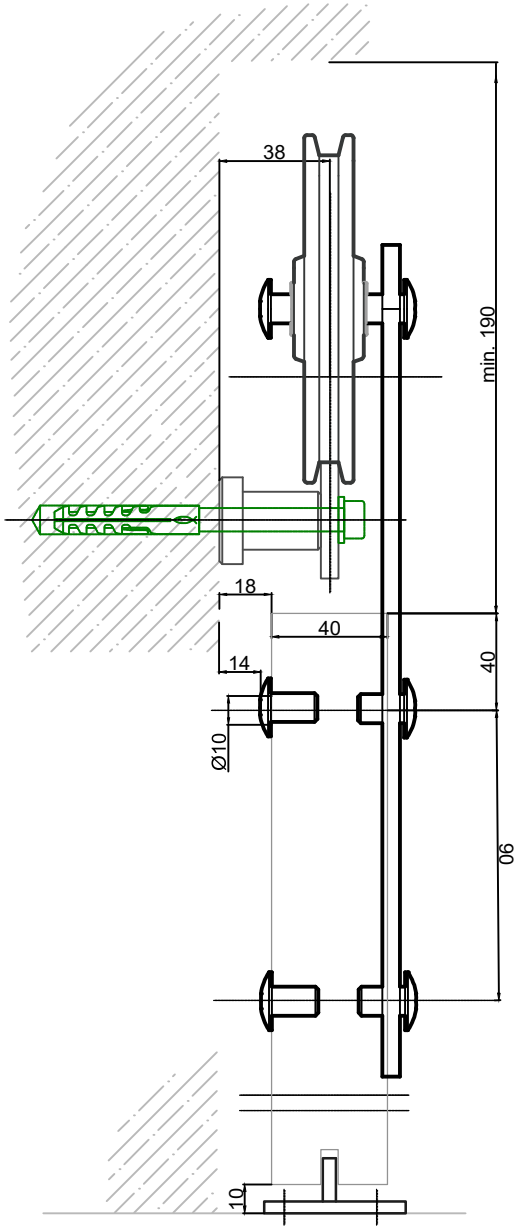

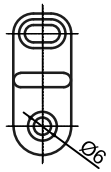

Może ulec zmianie bez powiadomienia.

Opis:					
Opis:	System drzwi przesuwnych				
Model: model:	Roller	Skala CAD:	1:1	data:	1/3/2021

Reno

E-mail: drzwiprzesuwne@reno-reno.pl
Web: www.reno-reno.pl